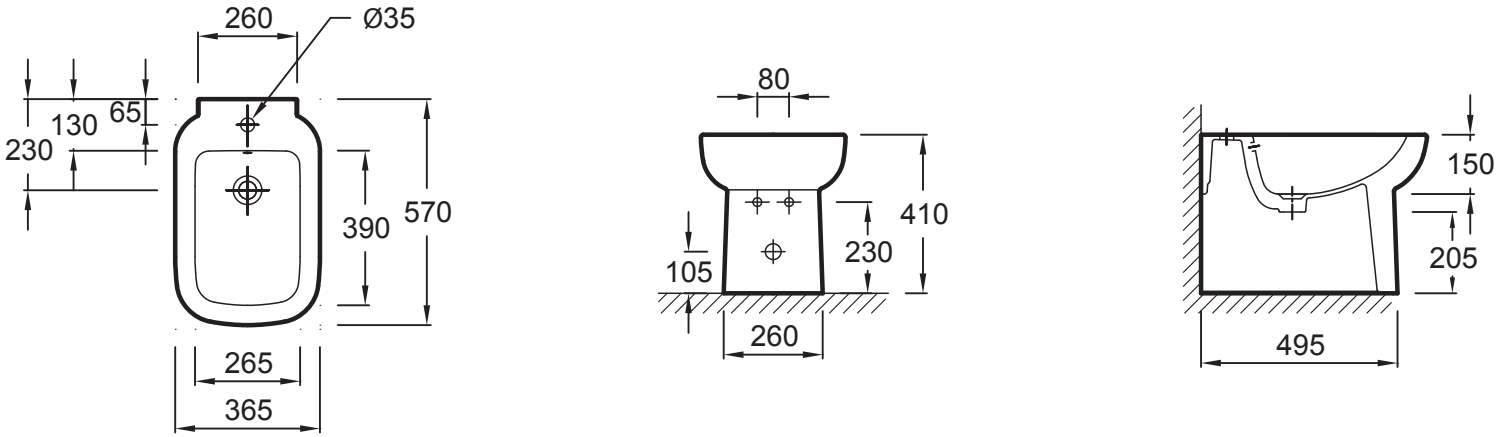
260
Ø35
65
130
230
390
570
265
365
80
410
230
105
260
150
205
495