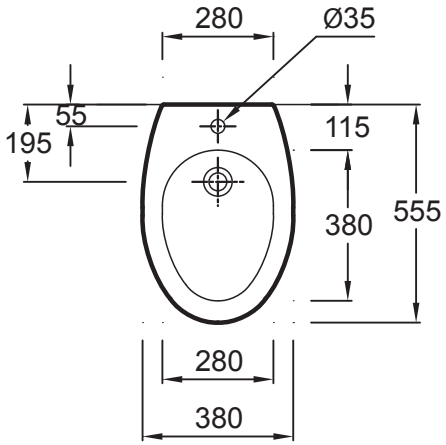
280
Ø35
55
195
115
380
555
280
380

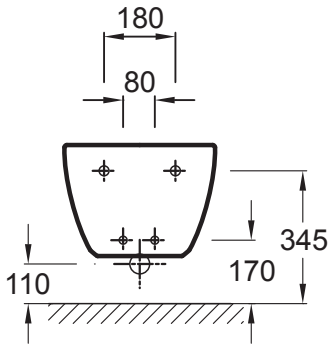
180
80
345
110
170

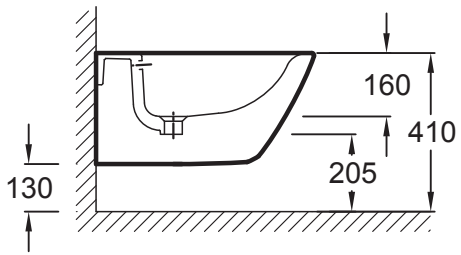
160
410
205
130