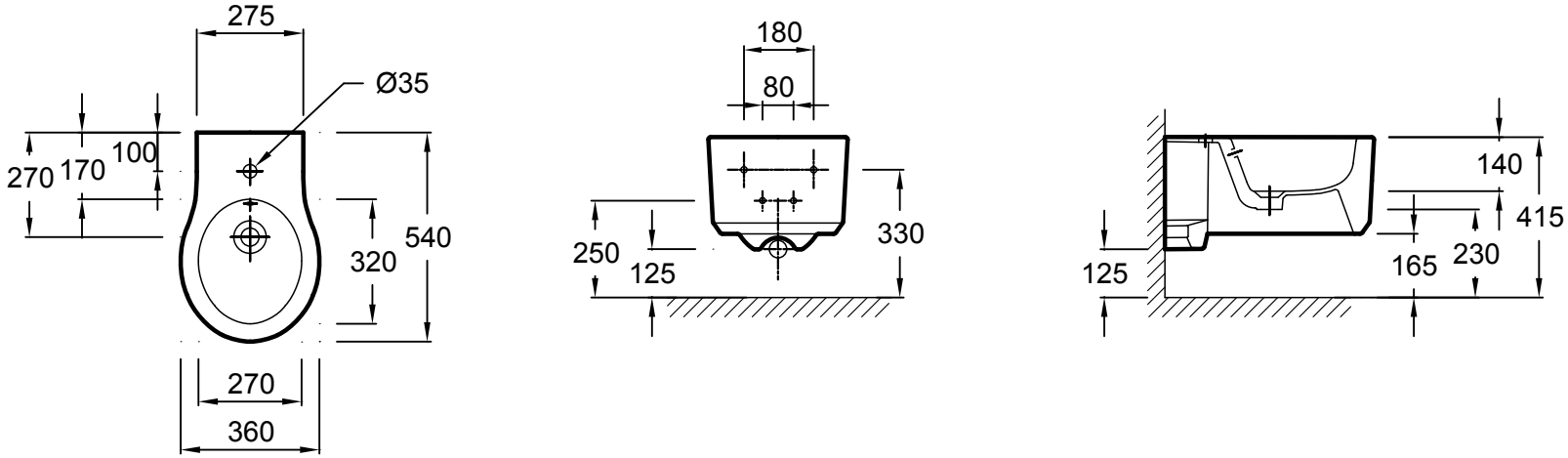
275
Ø35
270
170
100
320
540
270
360
180
80
250
125
330
140
415
125
165
230