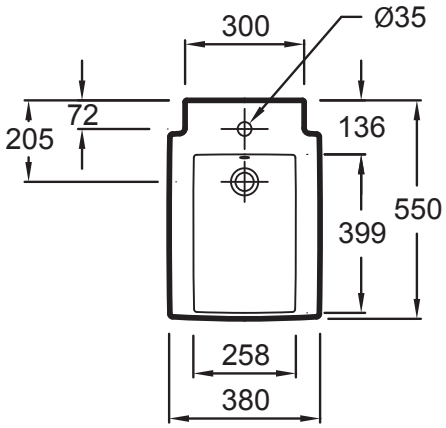
300
Ø35
72
205
136
550
399
258
380

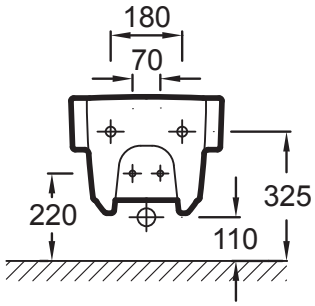
180
70
325
220
110

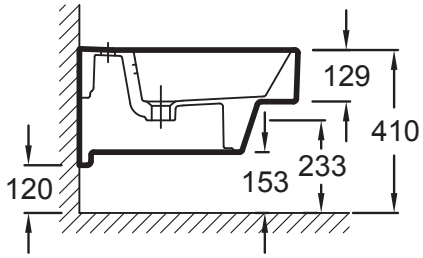
129
410
120
153
233